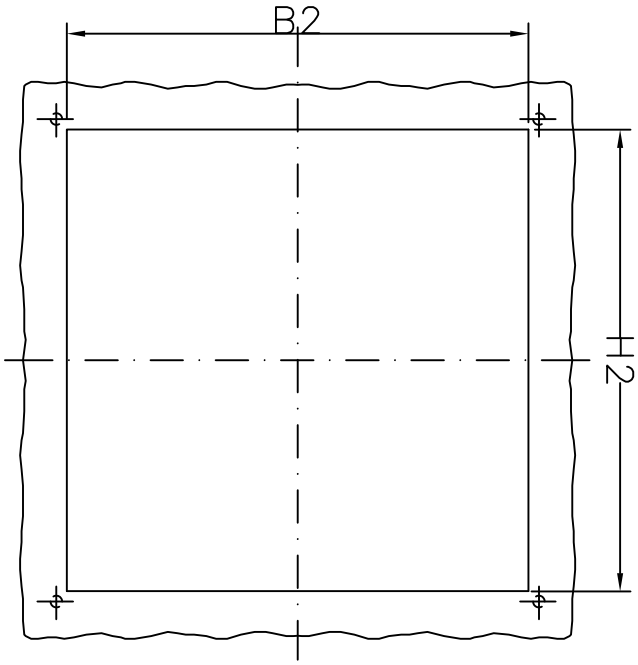


Cut-out dimensions mm(inches)
SK 3237 – SK 3245

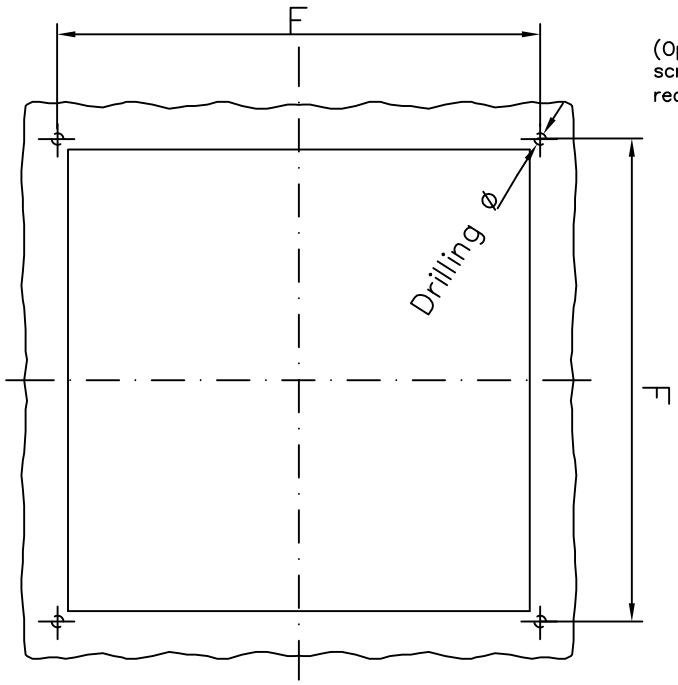


(Optional drilling for mounting screws. Refer to manual for recommendations.)

Drilling pattern mm(inches)
SK 3237 – SK 3245

| Filter Fan | B2 | H2 | Outlet Filter | F | Drilling ø |
|---|---|---|---|---|---|
| 3237... | 92(3.62) | 92(3.62) | 3237 200/060 | 100.5(3.96) | 3.5(0.14) |
| 3238... | 124(4.88) | 124(4.88) | 3238 200/060 | 132.5(5.22) | 3.5(0.14) |
| 3239... | 177(6.97) | 177(6.97) | 3239 200/060 | 185(7.28) | 4.5(0.18) |
| 3240... | 224(8.82) | 224(8.82) | 3240 200/060 | 234(9.21) | 4.5(0.18) |
| 3241... | 224(8.82) | 224(8.82) | 3240 200/060 | 234(9.21) | 4.5(0.18) |
| 3243... | 292(11.50) | 292(11.50) | 3243 200/060 | 302(11.89) | 4.5(0.18) |
| 3244... | 292(11.50) | 292(11.50) | 3243 200/060 | 302(11.89) | 4.5(0.18) |
| 3245... | 292(11.50) | 292(11.50) | 3243 200/060 | 302(11.89) | 4.5(0.18) |

Das Urheberrecht dieser Zeichnung verbleibt uns. Mitverwendliche Benutzung wird nach §18 u.19 des Gesetzes gegen Unlauteren Wettbewerb (UWG) und strafrechtlich verfolgt. Die Zeichnung darf weder Eigentum und darf nicht an eine zweite Person ausgehändigt werden.

Stück-Nr. dargest. Baugruppe(n): SK 3237 – SK 3245

Zul. Maßbezeichnung: DIN–ISO 2768–m

| | | | |
|---|---|---|---|
| 1997 | Datum | Name | |
| Bearb. | 02.07. | DBec | |
| Gepr. | | | |
| Norm. | | | |

RITTAL–WERK
Rudolf Loh GmbH & Co. KG
35745 Herborn

Ursprr.

Maßstab 1 : 1 | HB29/Seite xxx
Werkstoff:

Filter Fan Cut–Outs

A 17620 01 SK 5 1

Blatt / Bl.

K : HB29 / SQE3

| | | | | |
|---|---|---|---|---|
| 01 | RIT/ JÖ/ W Tem RIT/ MS Stem | | 29.09.97 | DBec |
| AEM | Zust. | Änderung | Datum | Name |