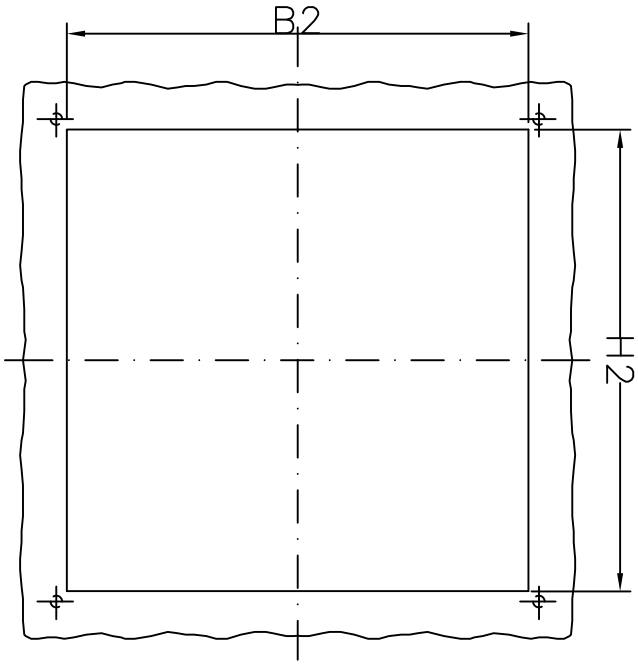

Cut-out dimensions mm(inches)
SK 3237 – SK 3245

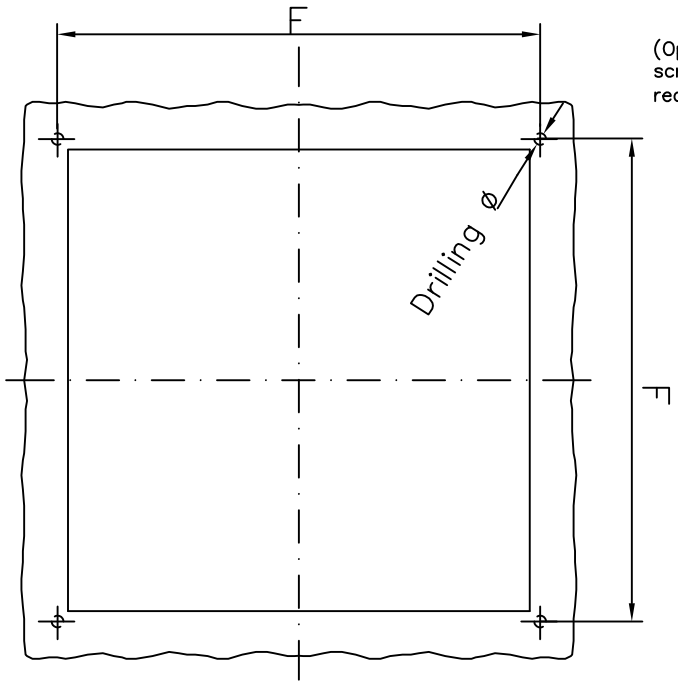

(Optional drilling for mounting screws. Refer to manual for recommendations.)

Drilling pattern mm(inches)
SK 3237 – SK 3245

Filter Fan	B2	H2	Outlet Filter	F	Drilling ø
3237...	92(3.62)	92(3.62)	3237 200/060	100.5(3.96)	3.5(0.14)
3238...	124(4.88)	124(4.88)	3238 200/060	132.5(5.22)	3.5(0.14)
3239...	177(6.97)	177(6.97)	3239 200/060	185(7.28)	4.5(0.18)
3240...	224(8.82)	224(8.82)	3240 200/060	234(9.21)	4.5(0.18)
3241...	224(8.82)	224(8.82)	3240 200/060	234(9.21)	4.5(0.18)
3243...	292(11.50)	292(11.50)	3243 200/060	302(11.89)	4.5(0.18)
3244...	292(11.50)	292(11.50)	3243 200/060	302(11.89)	4.5(0.18)
3245...	292(11.50)	292(11.50)	3243 200/060	302(11.89)	4.5(0.18)

Das Urheberrecht dieser Zeichnung verbleibt uns. Mitverwendliche Benutzung wird nach §18 u.19 des Gesetzes gegen Unlauteren Wettbewerb (UWG) und strafrechtlich verfolgt. Die Zeichnung darf weder Eigentum und darf nicht an eine zweite Person ausgehändigt werden.

Stück-Nr. dargest. Baugruppe(n): SK 3237 – SK 3245

Zul. Maßbezeichnung: DIN–ISO 2768–m

1997	Datum	Name	
Bearb.	02.07.	DBec	
Gepr.			
Norm.			

RITTAL–WERK
Rudolf Loh GmbH & Co. KG
35745 Herborn

Ursprr.

Maßstab 1 : 1 | HB29/Seite xxx
Werkstoff:

Filter Fan Cut–Outs

A 17620 01 SK 5 1

Blatt / Bl.

K : HB29 / SQE3

01	RIT/ JÖ/ W Tem RIT/ MS Stem		29.09.97	DBec
AEM	Zust.	Änderung	Datum	Name