Eine widerrechtliche Benutzung dieser Zeichnung, Vervielfältigung oder Weitergabe an Dritte bedarf der Zustimmung der Fa. ebm. Zuwiderhandlungen werden zivil- oder strafrechtlich verfolgt

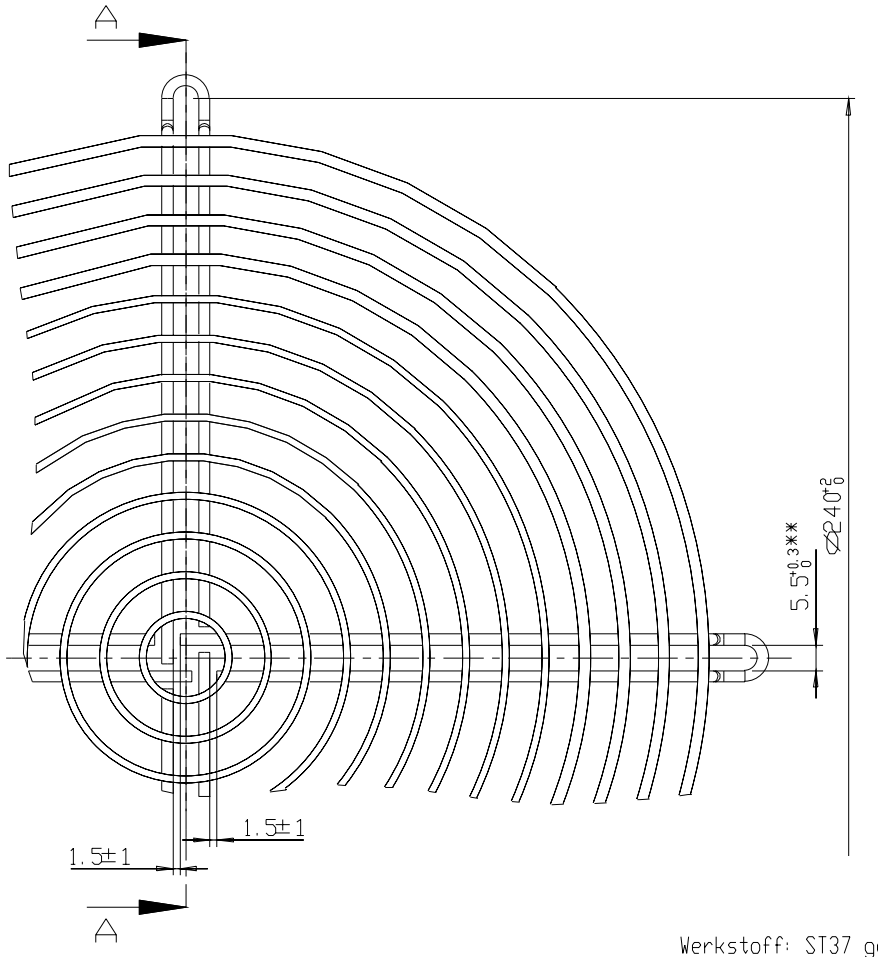

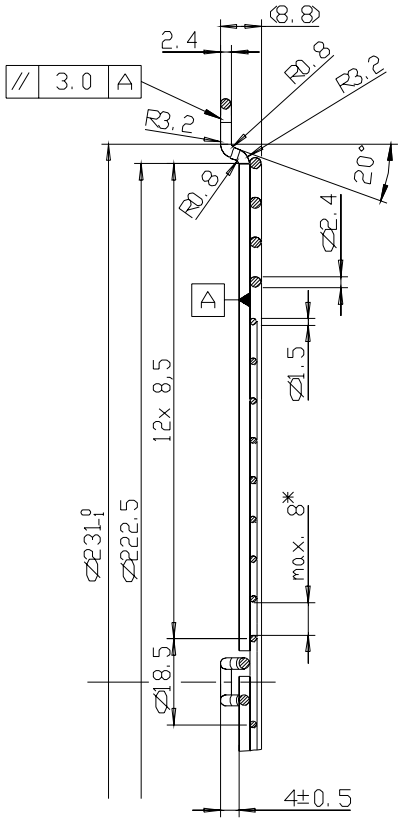

A–A

Werkstoff: ST37 gal glanzverzinkt blau chromatiert; Schichtstärke 8-10µm

* Dieser Sicherheitsabstand muß zwischen allen Ringen eingehalten werden.
** Diese Maße müssen mit Prüflehre kontrolliert werden.

Stoßkante der Ringe geschweißt.
Maße in unbeschichtetem Zustand
unbemaßte Biegeradien R2,5

Freimaß-toleranzen DIN ISO 2768 mK-E	ebm® MOTOREN VENTILATOREN								
Maßstab 1:1	Schutzgitter Flach (Ausplaß)								
Baugrösse 208	35138-2-4039		Tag	Name				Passung	Abmaße
Verteiler Allg. ML/T	V9085	Bearb.	20.04.00	oh	And Ind.	KM-Nr.	Tag	Name	Blatt 1 von 1
		Gepr.							
		CAD:	0102127						

Pro/E